高精度ガイド付シリンダ

㈱ニューエラー

141411

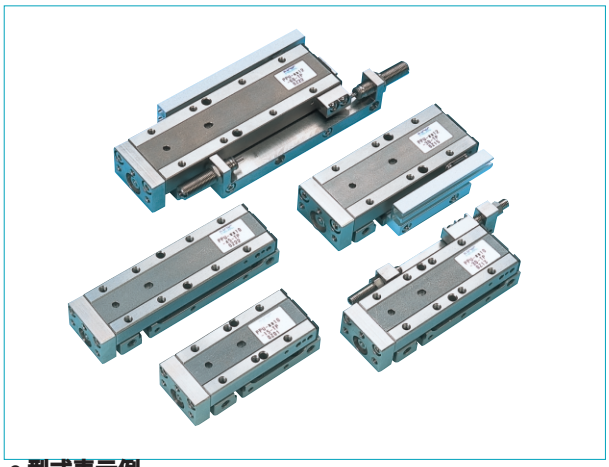

ピコユニットPPUシリーズ（φ10、φ12）

ピコテーブルのロングストロークタイプ、走り平行度0.004㎜、取付平行度0.02㎜。リニアガイドテーブルとボディには耐食性に優れたステンレス鋼を採用。テーブル上面、前面に積載物が直接取付可能。ストローク調整も、ラバー、金属ストッパショックアブソーバの3種類。

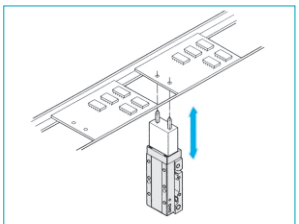

位置決めピンの移動

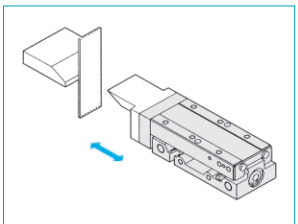

カッタの移動

● 型式表示例

PPU S - SD 12 - 30 - TP - QS - RB 12 LA

シリーズ名① ② ③ ④ ⑤ ⑥ ⑦ ⑧ ⑨

①マグネット・スイッチレール

無記号	マグネット・スイッチレールなし
S	マグネット・スイッチレール付

②スイッチ・ストローク調整機構

SD	基本形
GT	対称形

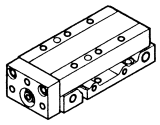

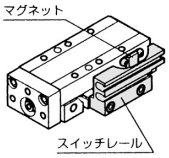

③シリンダ内径

10	φ10	12	φ12

④ストローク

シリンダ内径	標準ストローク(㎜)				
	15	20	30	45	60
φ10	●	—	●	●	—
φ12	—	●	●	●	●

中間ストロークはストローク調整付を使用下さい。

⑤配管接続方法

TP	直接配管

⑥ストローク用調整量

無記号	ストローク調整機構なし
QS	ラバーストッパ押出側調整機構付
QN	金属ストッパ押出側調整機構付
QL	ショックアブソーバ押出側調整機構付
QT	ラバストッパ両側調整機構付
QR	金属ストッパ両側調整機構付
QM	ショックアブソーバ両側調整機構付

⑦スイッチ

無記号	スイッチなし		
RB1	リード線軸方向	DC	有接点2線
RC1	リード線直角方向	12～24V	表示灯付き
RB2	リード線軸方向	DC	有接点2線
RC2	リード線直角方向	12～24V	表示灯無し
RB4	リード線軸方向	DC	無接点2線
RC4	リード線直角方向	12～24V	表示灯付き
RB5	リード線軸方向	DC	有接点３線
RC5	リード線直角方向	5～24V	表示灯付き

リード線取出し方向
RB：軸方向、RC：直角方向

⑧スイッチ個数

1	１個付	2	２個付

⑨リード線長

無記号	1m	LA	3m

■ピコユニットPPUシリーズ仕様

シリンダ内径		φ10㎜	φ12㎜
ロッド径		φ4㎜	φ5㎜
最大積載質量	ストローク調整なし	0.8kg	1.2kg
	金属ストッパ付	0.3kg	0.5kg
	ラバーストッパ付	0.8kg	1.2kg
	ショックアブソーバ付	1.6kg	2.0kg
配管接続口径		M5×0.8	
最低使用圧力		0.15MPa	
	ショックアブソーバ付	0.2MPa	
使用速度範囲		50～400㎜/s	
クッション	標準	ラバークッション内蔵	
	オプション	金属ストッパ、金属ストッパ付ショックアブソーバ	

● 作動方式：複動　● 耐圧：1.05MPa　● 最高使用圧力：0.7MPa
● 使用流体：空気　● 使用温度範囲：5～60℃　● 給油：不要

■ストローク調整量

単位：㎜

機種	金属ストッパ		ラバーストッパ		ショックアブソーバ	
	QN	QR	QS	QT	QL	QM
PPU10	押出側15	押出側15 引込側 5	押出側15	押出側15 引込側 5	押出側19	押出側19 引込側16
PPU12	押出側15	押出側15 引込側 5	押出側15	押出側15 引込側 5	押出側18	押出側18 引込側16

■理論推力

単位：N

シリンダ内径(㎜)	作動方向	使用圧力 MPa					
		0.2	0.3	0.4	0.5	0.6	0.7
φ10	押	16	24	31	39	47	55
	引	13	20	26	33	40	46
φ12	押	23	34	45	57	68	79
	引	19	28	37	47	56	65

■PPU形（マグネット・スイッチレールなし）価格

機種	本体価格（基本形 対称形）	ストローク調整機構付価格			
		押出側金属 押出側ラバー (QN)(QS)	押出側ショックアブソーバ (QL)	両側金属 両側ラバー (QR)(QT)	両側ショックアブソーバ (QM)
PPU-SD10-15	24,000	25,700	29,900	26,000	34,500
PPU-SD10-30	27,400	29,100	33,300	29,400	37,900
PPU-SD10-45	29,000	30,700	34,900	31,000	39,500
PPU-SD12-20	28,000	29,700	33,900	30,000	38,500
PPU-SD12-30	28,500	30,200	34,400	30,500	39,000
PPU-SD12-45	31,000	32,700	36,900	33,000	41,500
PPU-SD12-60	32,500	34,200	38,400	34,500	43,000

■PPU形（マグネット・スイッチレール付）価格

機種	本体価格（基本形 対称形）	ストローク調整機構付価格			
		押出側金属 押出側ラバー (QN)(QS)	押出側ショックアブソーバ (QL)	両側金属 両側ラバー (QR)(QT)	両側ショックアブソーバ (QM)
PPUS-SD10-15	25,100	26,800	31,000	27,100	35,600
PPUS-SD10-30	28,500	30,200	34,400	30,500	39,000
PPUS-SD10-45	30,100	31,800	36,000	32,100	40,600
PPUS-SD12-20	29,100	30,800	35,000	31,100	39,600
PPUS-SD12-30	29,600	31,300	35,500	31,600	40,100
PPUS-SD12-45	32,100	33,800	38,000	34,100	42,600
PPUS-SD12-60	33,600	35,300	39,500	35,600	44,100

■スイッチ加算価格

スイッチ形式	RB1	RB1LA	RC1	RC1LA	RB2	RB2LA	RC2	RC2LA
加算価格	1,700	2,600	2,000	2,900	1,700	2,600	2,000	2,900
スイッチ形式	RB4	RB4LA	RC4	RC4LA	RB5	RB5LA	RC5	RC5LA
加算価格	2,500	3,400	2,900	3,800	2,600	3,500	3,000	3,900

オプション加算価格　押出側金属ストッパ加算 3,200円　押出側ショックアブソーバ加算 7,000円　両側ラバーストッパ加算 4,200円
押出側ラバーストッパ加算 3,200円　両側金属ストッパ加算 4,200円　両側ショックアブソーバ加算 12,000円

CAD　RoHS