ソフトアブソーバー

不二ラテックス㈱

100511

FA-4250YD・FWM-4250YBD

調整式　YBD：中速用二段モーション、YD：高速用

最大吸収エネルギー(441J)

本体底部の調整ツマミをマイナスドライバーで回転させて調整下さい。
調整はアナログ式ですので目盛りの中間位置でも使用可能です。
OP-040YB（フランジ）11,000円

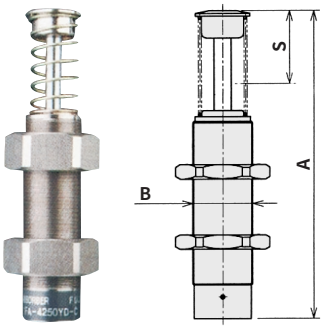

型　　式	FA-4250YD-C（キャップ付型）		FWM-4250YBD-C（キャップ付型）	
価　　格	31,000		31,000	
1回当りの最大吸収エネルギー　(J)	441		441	
最大等価荷重　(kg)	390		3,500	
衝突速度範囲　(m/sec)	0.7～3		0.3～2	
最大使用サイクル　(cycle/min)	10		10	
ピストンロッド復帰力　(N)	83.3以下		83.3以下	
ストローク　(mm)	50		50	
寸法(キャップ付)　A	212.5		212.5	
寸法(キャップ付)　B	M42×1.5		M42×1.5	

FA-4280WD・FWM-4280WBD

調整式　WBD：中速用二段モーション、WD：高速用

最大吸収エネルギー(720J)

本体底部の調整ツマミをマイナスドライバーで回転させて調整下さい。
調整はアナログ式ですので目盛りの中間位置でも使用可能です。
OP-040YB（フランジ）11,000円

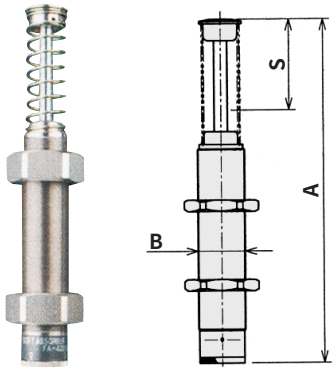

型　　式	FA-4280WD-C（キャップ付型）		FWM-4280WBD-C（キャップ付型）	
価　　格	39,500		39,500	
1回当りの最大吸収エネルギー　(J)	720		720	
最大等価荷重　(kg)	640		5,500	
衝突速度範囲　(m/sec)	0.7～3		0.3～2	
最大使用サイクル　(cycle/min)	6		6	
ピストンロッド復帰力　(N)	98以下		98以下	
ストローク　(mm)	80		80	
寸法(キャップ付)　A	302.5		302.5	
寸法(キャップ付)　B	M42×1.5		M42×1.5	

FA-Sシリーズ・FWM-Sシリーズ(ダストシール仕様)

調整式

標準品FAシリーズ（調整式）と寸法は同じですが、FA-S2016シリーズだけ全長（A寸法）が長くなっています。

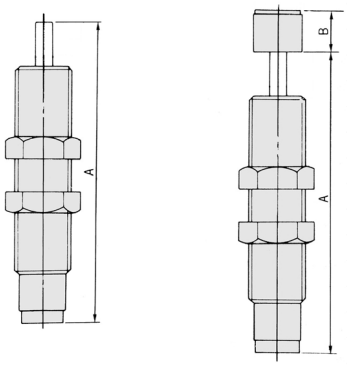

■FA-Sシリーズ

型　　式	価　格	寸法 A	寸法 B
FA-S1210M□-S	6,000	76	
FA-S1210M□-C	6,400		8
FA-S1410R□-S	6,500	80	
FA-S1410R□-C	6,900		8
FA-S1612X□-S	9,400	102	
FA-S1612X□-C	9,800		15
FA-S2016E□-S	11,200	120	
FA-S2016E□-C	12,000		17
FA-S2530G□-S	14,200	155	
FA-S2530G□-C	15,000		18
FA-S2540L□-C	16,000	171.5	29
FA-S2725F□-S	16,200	136	
FA-S2725F□-C	17,000		20
FA-S3035TD-S	19,500	188	
FA-S3035TD-C	21,000		18.5
FA-S3650UD-S	23,500	235	
FA-S3650UD-C	25,000		19.5

■FWM-Sシリーズ

型　　式	価　格	寸法 A	寸法 B
FWM-S1210MBD-S	6,000	76	
FWM-S1210MBD-C	6,400		8
FWM-S1410RBD-S	6,500	80	
FWM-S1410RBD-C	6,900		8
FWM-S1612XBD-S	9,400	102	
FWM-S1612XBD-C	9,800		15
FWM-S2016EBD-S	11,200	120	
FWM-S2016EBD-C	12,000		17
FWM-S2530GBD-S	14,200	155	
FWM-S2530GBD-C	15,000		18
FWM-S2540LBD-C	16,000	171.5	29
FWM-S2725FBD-S	16,200	136	
FWM-S2725FBD-C	17,000		20
FWM-S3035TBD-S	19,500	188	
FWM-S3035TBD-C	21,000		18.5
FWM-S3650UBD-S	23,500	235	
FWM-S3650UBD-C	25,000		19.5

RoHS　CAD