NSK 標準ボールねじ

日本精工(株)

209521

ねじ軸φ20、リード5、10、20、30、40寸法図

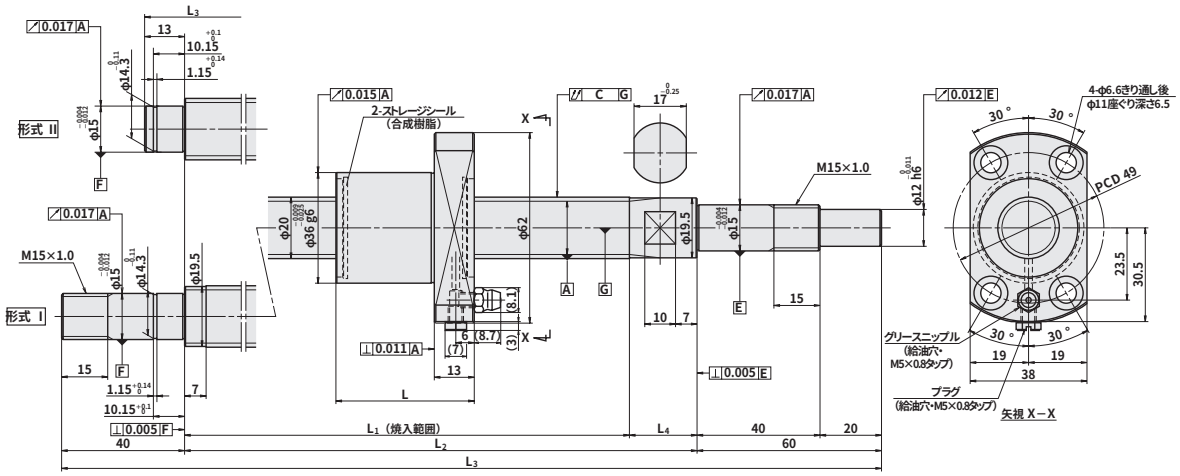

■PSS形(ねじ軸φ20、リード5、10、20、30、40)標準在庫ボールねじ寸法および価格

潤滑材:NSKグリースLRL3

呼び番号	価格(C5精度)	ねじ軸外径 d	ねじ軸谷径	リード ℓ	基本定格荷重(N) 動定格 C_a	基本定格荷重(N) 静定格 C_{0a}	ストローク(mm) 呼び	ストローク(mm) 最大	ナット全長 L	ねじ軸寸法(mm) L_1	L_2	L_3	L_4
PSS2005N1D0323	63,700	20	17.2	5	8790	18500	150	197	31	228	250	323	22
PSS2005N1D0373	68,100						200	247		278	300	373	
PSS2005N1D0473	75,700						300	347		378	400	473	
PSS2005N1D0573	82,500						400	447		478	500	573	
PSS2005N1D0673	90,500						500	547		578	600	673	
PSS2005N1D0773	99,200						600	647		678	700	773	
PSS2005N1D0873	107,900						700	747		778	800	873	
PSS2005N1D1000	117,500						800	847		878	900	1000	
PSS2010N1D0387	68,200	20	17.2	10	8790	18500	200	247	45	292	314	387	22
PSS2010N1D0487	73,300						300	347		392	414	487	
PSS2010N1D0587	78,300						400	447		492	514	587	
PSS2010N1D0687	82,700						500	547		592	614	687	
PSS2010N1D0787	87,700						600	647		692	714	787	
PSS2010N1D0887	92,600						700	747		792	814	887	
PSS2010N1D1014	97,400						800	847		892	914	1014	
PSS2010N1D1214	111,900						1000	1047		1092	1114	1214	
PSS2010N1D1414	125,600						1200	1247		1292	1314	1414	
PSS2020N1D0508	84,600	20	17.2	20	5900	11700	300	359	54	413	435	508	22
PSS2020N1D0608	88,900						400	459		513	535	608	
PSS2020N1D0708	93,200						500	559		613	635	708	
PSS2020N1D0808	98,200						600	659		713	735	808	
PSS2020N1D0908	103,100						700	759		813	835	908	
PSS2020N1D1035	110,400						800	859		913	935	1035	
PSS2020N1D1235	130,500						1000	1059		1113	1135	1235	
PSS2020N1D1435	147,900						1200	1259		1313	1335	1435	
PSS2020N1D1835	176,500						1600	1659		1713	1735	1835	
PSS2030N1D0408	85,800	20	17.2	30	5900	11700	200	234	74	308	335	408	27
PSS2030N1D0508	89,500						300	334		408	435	508	
PSS2030N1D0608	95,700						400	434		508	535	608	
PSS2030N1D0708	99,700						500	534		608	635	708	
PSS2030N1D0808	108,200						600	634		708	735	808	
PSS2030N1D0908	115,600						700	734		808	835	908	
PSS2030N1D1035	123,100						800	834		908	935	1035	
PSS2030N1D1235	136,800						1000	1034		1108	1135	1235	
PSS2030N1D1435	153,000						1200	1234		1308	1335	1435	
PSS2040N1D0658	96,900	20	17.2	40	5900	11700	400	461	92	553	585	658	32
PSS2040N1D0758	100,200						500	561		653	685	758	
PSS2040N1D0858	107,900						600	661		753	785	858	
PSS2040N1D0958	114,300						700	761		853	885	958	
PSS2040N1D1085	120,600						800	861		953	985	1085	
PSS2040N1D1285	133,100						1000	1061		1153	1185	1285	
PSS2040N1D1485	143,000						1200	1261		1353	1385	1485	
PSS2040N1D1885	165,300						1600	1661		1753	1785	1885	
PSS2040N1D2285	185,300						2000	2061		2153	2185	2285	