三菱 汎用ＡＣサーボ

三菱電機(株)

103421

● HC-KFS053(B)、HC-KFS13(B) ● HC-MFS053(B)、HC-MFS13(B)

単位：mm

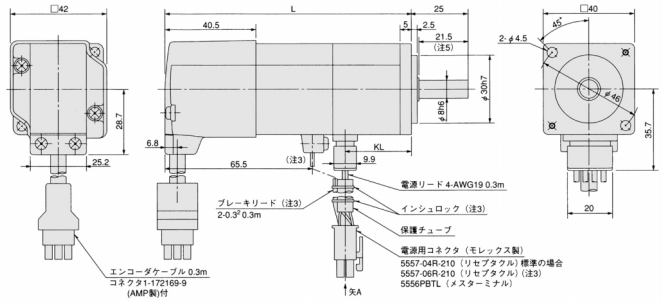

形　名	変化寸法	
	L	KL
HC-KFS053 (B) HC-MFS053 (B)	81.5 (109.5)	29.5
HC-KFS13(B) HC-MFS13(B)	96.5 (124.5)	44.5

● HC-KFS23(B)、HC-KFS43(B) ● HC-MFS23(B)、HC-MFS43(B)

単位：mm

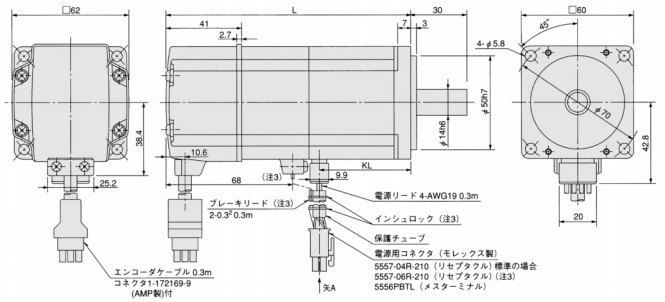

形　名	変化寸法	
	L	KL
HC-KFS23 (B) HC-MFS23 (B)	99.5 (131.5)	49.1
HC-KFS43 (B) HC-MFS43 (B)	124.5 (156.5)	72.1

● HC-KFS73(B)、HC-MFS73(B)

単位：mm

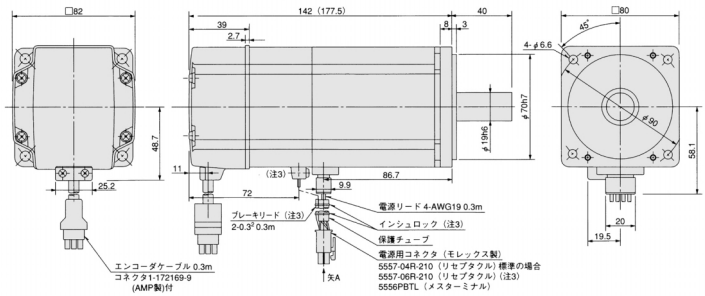

■オプション

形　名	価格	備　考				
MR-JCCBL2M-H	13,000	エンコーダケーブル	2m	高屈曲寿命品	HC-KFS HC-MFS HC-UFS 3000r/min シリーズ用	
MR-JCCBL5M-H	17,000		5m			
MR-JCCBL10M-H	30,000		10m			
MR-JCCBL20M-H	43,000		20m			
MR-JCCBL30M-H	57,000		30m			
MR-JCCBL50M-H	御見積		50m			
MR-JCCBL2M-L	6,400		2m	標準品		
MR-JCCBL5M-L	7,000		5m			
MR-JCCBL10M-L	11,000		10m			
MR-JCCBL20M-L	37,000		20m			
MR-JCCBL30M-L	53,000		30m			
MR-JHSCBL2M-H	13,000		2m	高屈曲寿命品	HC-SFS HC-RFS HC-UFS 2000r/min シリーズ用	
MR-JHSCBL5M-H	17,000		5m			
MR-JHSCBL10M-H	30,000		10m			
MR-JHSCBL20M-H	43,000		20m			
MR-JHSCBL30M-H	57,000		30m			
MR-JHSCBL50M-H	御見積		50m			
MR-J2CNM	3,200	エンコーダ用コネクタセット	アンプ用コネクタ(CN2)×1 中継用コネクタ×1			
MR-J2CNS	3,200					
MR-ENCNS	8,800		IP65,IP67対応EN規格対応			

形　名	価格	備　考	
MR-PWCNK1	1,600	電源用コネクタセット	標準モータ用
MR-PWCNK2	2,000		電磁ブレーキ付用
MR-PWCNS1	9,200		IP65,IP67対応EN規格対応
MR-PWCNS2	13,000		IP65,IP67対応EN規格対応
MR-PWCNS3	28,500		
MR-BKCN	8,800	電磁ブレーキ用コネクタセット	
MR-J2CN1	3,200	CN1用コネクタ	
MR-J2HBUS05M-A	20,000	コントローラ、アンプ間ケーブル0.5m	
MR-J2HBUS1M-A	21,000	コントローラ、アンプ間ケーブル1m	
MR-J2HBUS5M-A	24,000	コントローラ、アンプ間ケーブル5m	
MR-A-TM	3,200	終端用コネクタ	
MR-CPCATCBL3M	13,500	パソコン通信ケーブル3m	
MR-TB20	8,800	中継端子台	
MR-J2TBL05M	14,500	中継端子台ケーブル0.5m	
MR-J2TBL1M	20,000	中継端子台ケーブル1m	
MR-RB032	15,000	回生オプション	許容回生電力 30W、抵抗値40Ω
MR-RB12	17,500		許容回生電力 100W、抵抗値40Ω
MR-RB30	21,000		許容回生電力 300W、抵抗値13Ω
MR-RB31	21,000		許容回生電力 300W、抵抗値6.7Ω
MR-RB32	21,000		許容回生電力 300W、抵抗値40Ω
MR-RB50	40,000		許容回生電力 500W、抵抗値13Ω
MR-RB51	40,000		許容回生電力 500W、抵抗値6.7Ω

RoHS CAD