RD-35T型寸法図

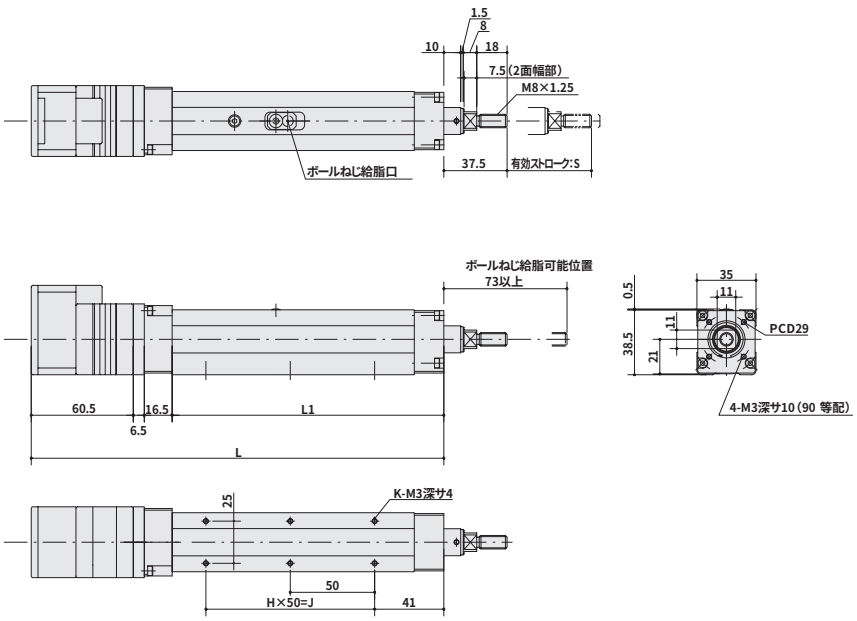

RD-45T型寸法図

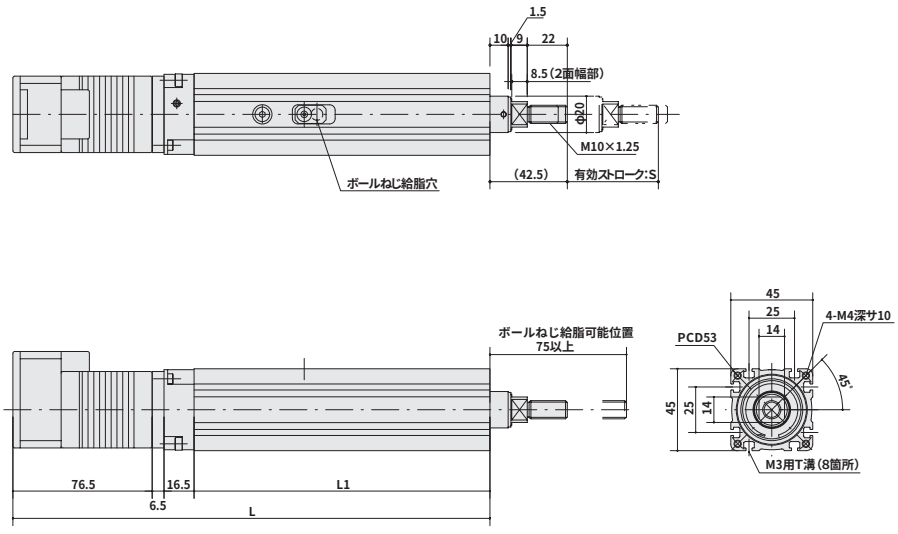

■RD-35T型寸法表

単位:mm

ストローク	有効ストローク	L	L_1	H	J	K	概略質量(Kg)
0050	50	244.5	161	2	100	6	1.2
0100	100	294.5	211	3	150	8	1.4
0150	150	344.5	261	4	200	10	1.5

■RD-45T型寸法表

単位:mm

ストローク	有効ストローク	L	L_1	概略質量(Kg)
0050	50	262	162.5	1.6
0100	100	312	212.5	1.7
0150	150	362	262.5	2.1
0200	200	412	312.5	2.4